記號	設變內容	日期	修改	核准
1	標註變更	20120317		
2	尺寸變更	20121106		

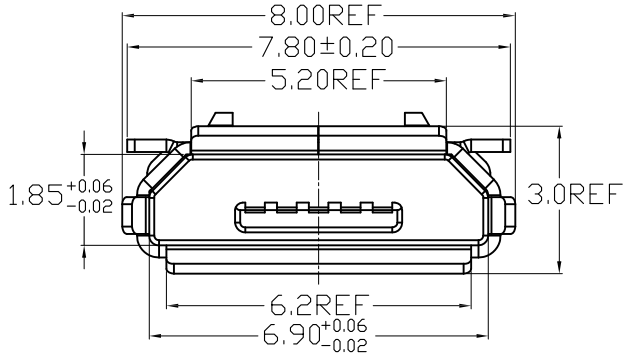

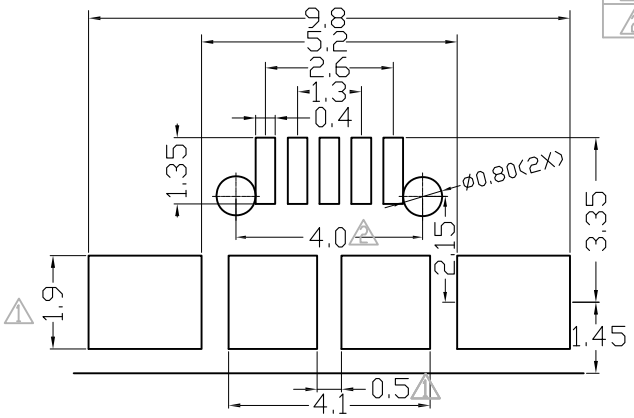

RECOMMENDED PCB LAYOUT

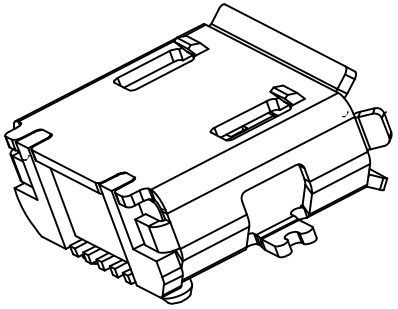

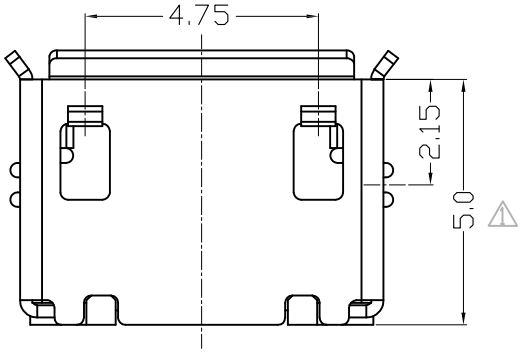

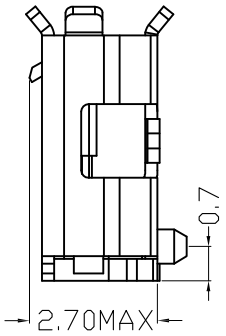

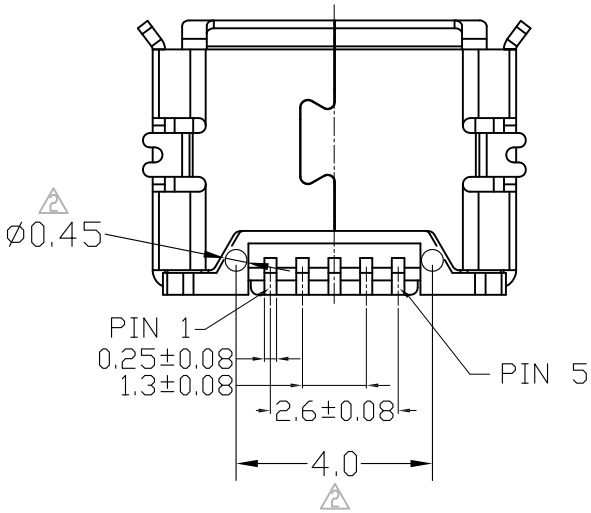

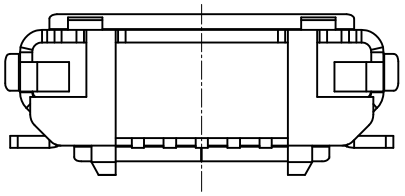

PIN NO	Signal Name
1	VBUS
2	D-
3	D+
4	ID
5	GAD

備註 :

1 .產品規格

1-1 .插入力 : 35N MAX.

1-2 .拔出力 : 10N MIN , INITIAL 8-20N AFTER 10000 CYCLES

1-3 .額定電流 : 1.0 A

1-4 .額定電壓 : 30V

1-5 .耐久性 : 10000 CYCLES MIN

1-6 .耐電壓 : 100V AC MIN

1-7 .接觸組抗 : 30mΩ MAX INITIAL 40mΩ AFTER 10000 CYCLES

1-8 .絕緣電組 : 100MΩ MIN

1-9 .工作溫度 : -30˚ ~ +80˚

2 .所用材質符合ROHS要求

3 .產品規格

a .產品系列 : Micro USB 系列

b .公母類型 : 母端

c .PIN數 : 5 P

d .外殼類型 : 不鏽鋼鍍霧錫

e .塑膠材質 : LCP

f .塑膠顏色 : 黑色

g .端子材質 : 磷銅

h .品名 : EMU-BF0502-1BF 鍍金 1u" 霧錫

UNLESS OTHERWISE SPECIFIED TOLERANCES ARE

.x ±0.25
.xx ±0.15
.xxx ±0.10
.x° ±5.0°
.xx° ±3.0°
.xxx° ±2.0°

丞永實業有限公司
BLUE SOURCES ELECTRONICS CO,LTD.

繪圖 / 日期 Draw By/Date		單位 Units	MM	名稱 / 料號 Title / Part NO.	MICRO USB 5P/F B TEYP SMT EMU-BF0502-1BF	
審核 / 日期 Check By/Date		比例 Scale	1:1	材質 Material	顏色 Color	
批準 / 日期 App. By/Date		頁次 SHEET	1/1	角法 PROJ.	版本 REV.	02